신기교 포장 가져다가 쓰기

ID: 신기1교 교면포장 S1 외관조사망도

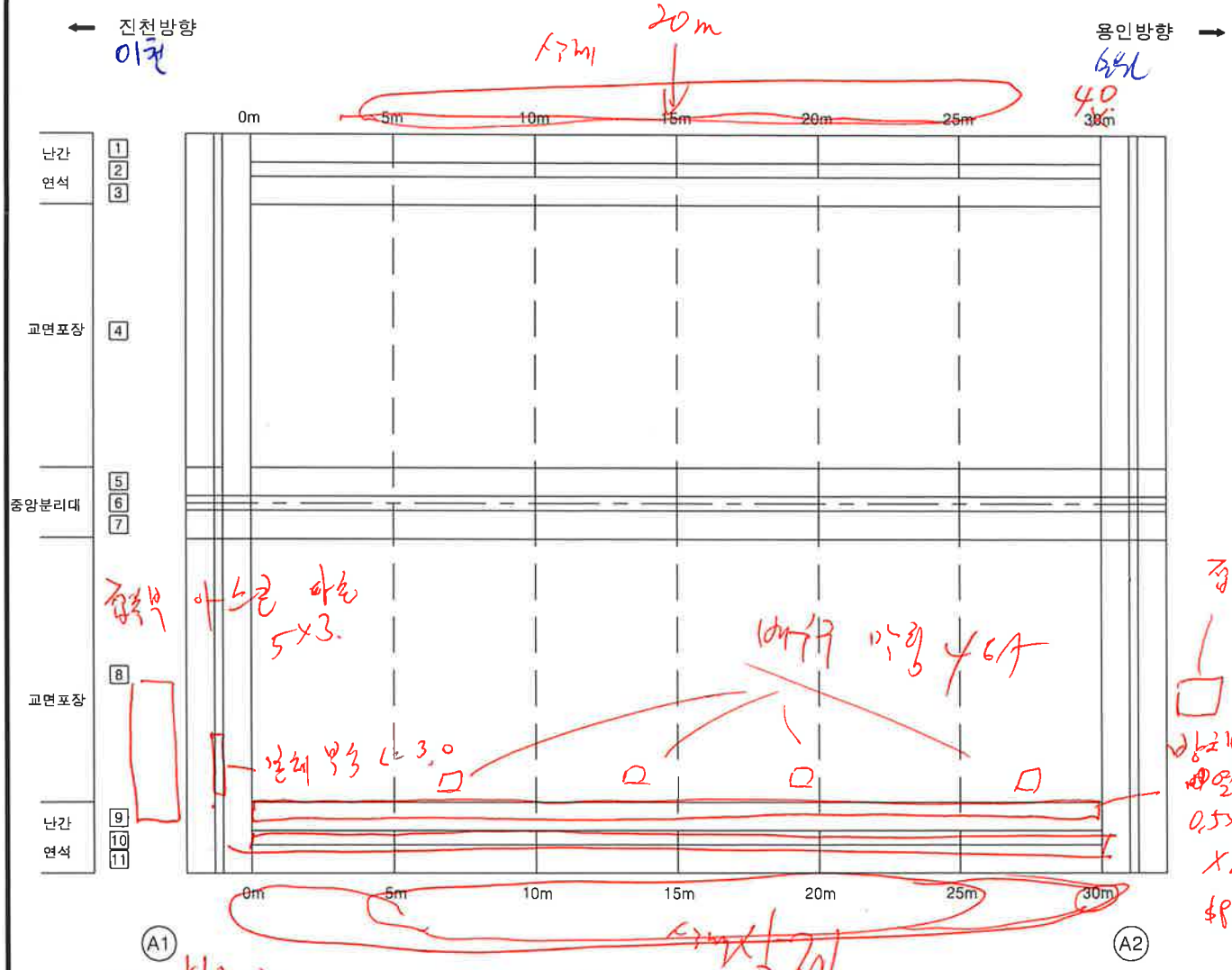

손 상 물 량 표

번호	구분	손상내용	손상현황						비 고
			폭 (mm)	길이 (m)	너비 (m)	개소	물량	단위	

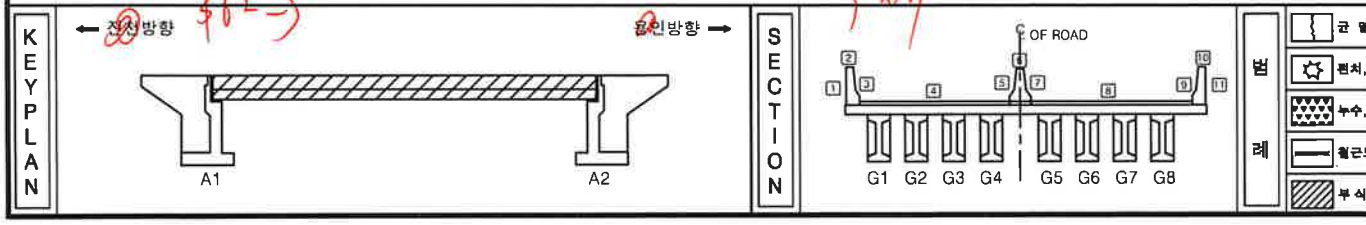

범례

균 열	망상균열	재료분리
펀치, 공동	박리, 파손	들고일, 결빙
누수, 습윤부	백 태	퇴적물
철근노출	침 하	열 화
부 식	파괴, 변형	기 타

발 주 처	수원국토관리사무소
용 역 명	국도 17호선 기타시설물 두교2교등 30개소 정기안전점검용역
도 면 명	신기1교 교면포장 S1 외관조사망도
도 면 번 호	01